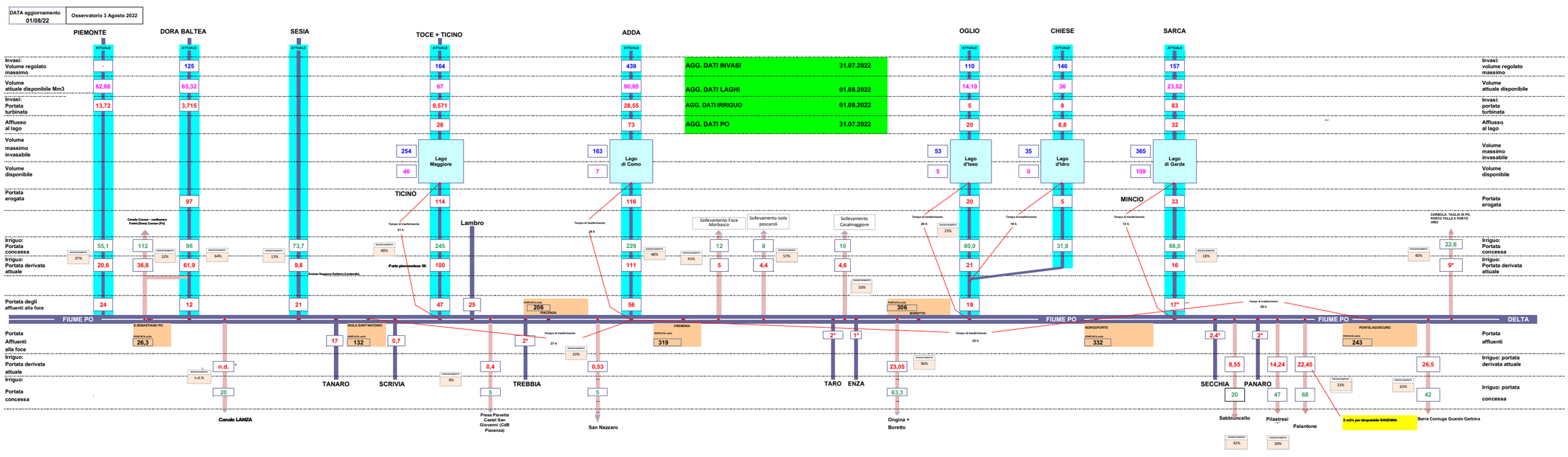
DATA aggiornamento 01/08/22
Osservatorio 3 Agosto 2022
PIEMONTE
DORA BALTEA
SESIA
TOCE + TICINO
ADDA
OGLIO
CHIESE
SARCA
AGG. DATI INVASI 31.07.2022
AGG. DATI LAGHI 01.08.2022
AGG. DATI IRRIGUO 01.08.2022
AGG. DATI PO 31.07.2022
Lago Maggiore
Lago di Como
Lago d'Iseo
Lago d'Idro
Lago di Garda
TICINO
MINCIO
Lambro
FIUME PO
DELTA
TANARO
SCRIVIA
TREBBIA
TARO
ENZA
SECCHIA
PANARO
Canale LANZA
Presa Pievetta Castel San Giovanni (CdB Piacenza)
San Nazzaro
Ongina + Boretto
Sabbioncello
Pilastresi
Palantone
Berra Contuga Guarda Garbina
2 m3/s per idropotabile RAVENNA