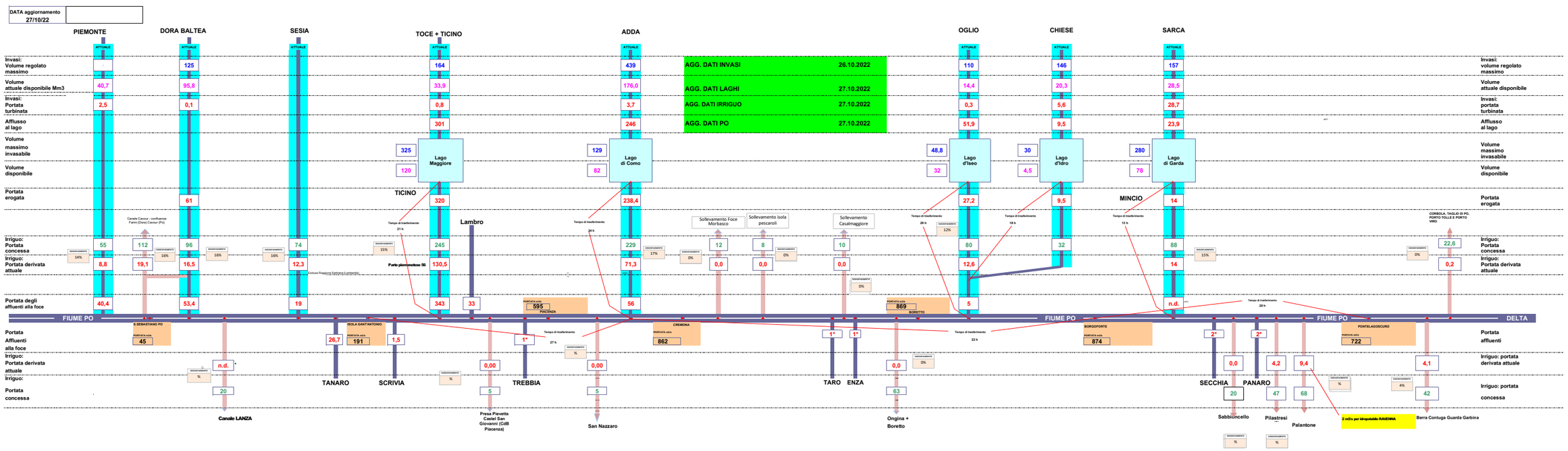
DATA aggiornamento 27/10/22
PIEMONTE
DORA BALTEA
SESIA
TOCE + TICINO
ADDA
OGLIO
CHIESE
SARCA
ATTUALE
Invasi: Volume regolato massimo
Volume attuale disponibile Mm3
Invasi: Portata turbinata
Afflusso al lago
Volume massimo invasabile
Volume disponibile
Portata erogata
Irriguo: Portata concessa
Irriguo: Portata derivata attuale
Portata degli affluenti alla foce
Portata Affluenti alla foce
Irriguo: Portata derivata attuale
Irriguo: Portata concessa
AGG. DATI INVASI 26.10.2022
AGG. DATI LAGHI 27.10.2022
AGG. DATI IRRIGUO 27.10.2022
AGG. DATI PO 27.10.2022
Lago Maggiore
Lago di Como
Lago d'Iseo
Lago d'Idro
Lago di Garda
TICINO
Lambro
MINCIO
Canale Cavour - confluenza Farini (Dora) Cavour (Po)
Sollevamento Foce Morbasco
Sollevamento isola pescaroli
Sollevamento Casalmaggiore
CORDOLA, TAGLIO DI PO, PORTO TOLLE E PORTO VIRO
Tempo di trasferimento
Parte piemontese 56
Includes Roggione Sartirana (Lombardia)
FIUME PO
DELTA
S.SEBASTIANO PO
ISOLA SANT'ANTONIO
PIACENZA
CREMONA
BORETTO
BORGOFORTE
PONTELAGOSCURO
TANARO
SCRIVIA
TREBBIA
TARO
ENZA
SECCHIA
PANARO
Canale LANZA
Presa Pievetta Castel San Giovanni (Ccl8 Piacenza)
San Nazzaro
Ongina + Boretto
Sabbioncello
Pilastresi
Palantone
2 m3/s per idropotabile RAVENNA
Berra Contuga Guarda Garbina